Sirul de clame:

1	ψ	Senzor temperatura exterioara
2	ψ Vori.	Senzor de temperatura pe turul comun al circuitului primar
2	ψ M2	Senzor tur Mischer
2	ψ M3	Senzor tur Mischer
2	ψ	Senzor tur Vitotronic 050
3	ψ	Senzor temperatura cazan
5	ψ	Senzor temperatura boiler
17	ψ A	Senzor temperatura T1
20	ψ M2	Pompa circuit incalzire
21		Pompa incarcare boiler
28		Pompa recirculare a.c.m.
29		Pompa circuitului cazanului
40		Retea electrica, 230V~/50Hz
41		Arzator (1. Treapta)
52	A1	Vana de amestec cu trei cai
52	M2	Motorul vanei de amestec
52	M3	Motorul vanei de amestec
52		Motorul vanei de amestec pt Vitotronic 050
90		Arzator (2. Treapta/Modulare)
LON		Conectare LON-BUS (conexiuni libere cu rezistenta terminala)

1. Cazan 1 1.050 kW
2. Cazan 2 1.050 kW
3. Boiler 600 L
4. Arzator combustibil gazos – 1.400 Kw
5. Vitotronic 333
6. Vitotronic 050 HK3W
7. Vitotronic 100
8. Clapet de reglaj cu servomotor
9. Senzor de temperatura T1
10. Senzor de temperatura T2
11. Vas de expansiune cazan 1.000L
12. Vas de expansiune boiler 24l
13. Statie dedurizare
14. Butelie egalizare
15. Vas de acumulare, V=5000 l
16. Schimbator de caldura in placi

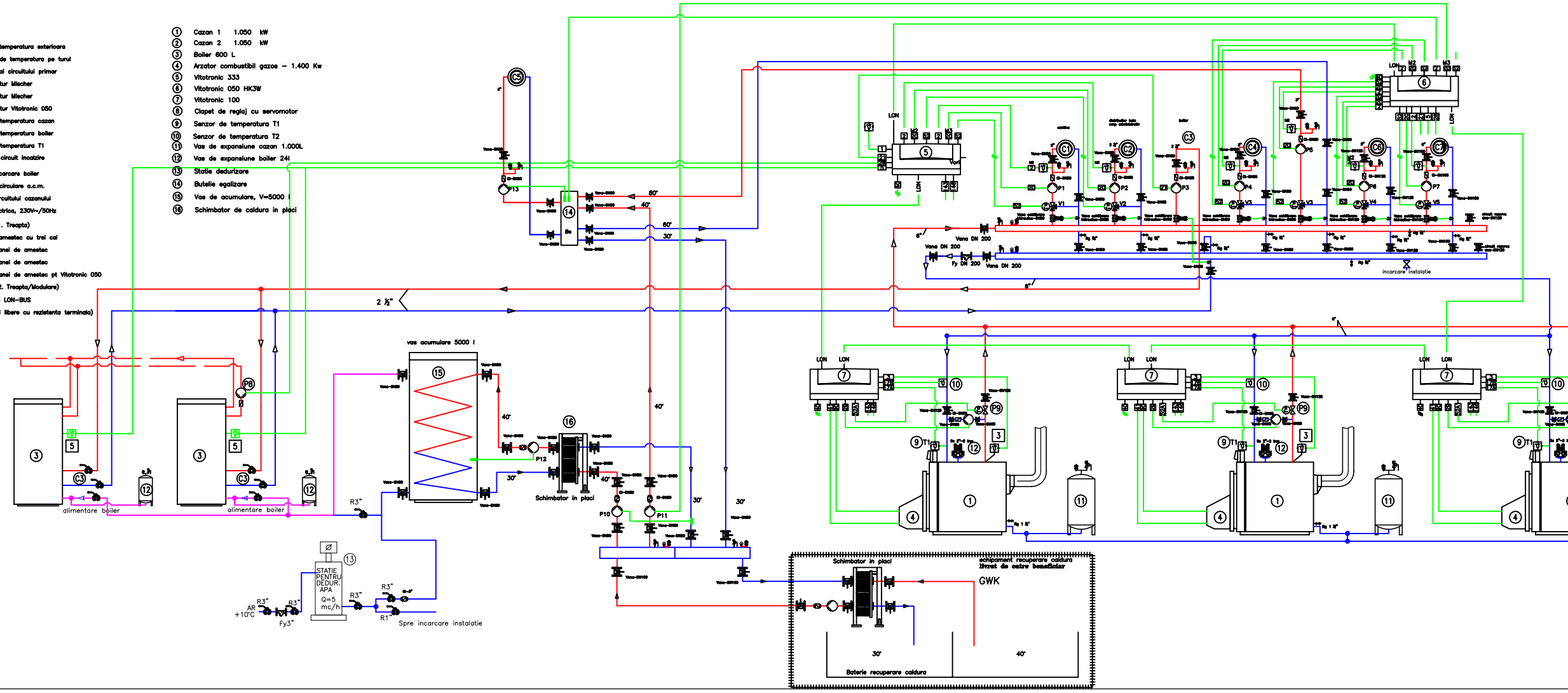

- P1 Pompa circuit C1 – cantina+Wc hala : Q=4,6 mc/h; h=10,46 mcol apa; PN 10
- P2 Pompa circuit C2 distribuitor hala : Q=12,9 mc/h; h=10,56 mcol apa; PN 10
- P3 Pompa circuit boiler circuit C3: Q=15,14 mc/h; h=2,92 mcol apa; PN10
- P4 Pompa circuit C4 – aeroterme 2 : Q=9,89 mc/h; h=13,94 mcol apa; PN 16
- P5 Pompa circuit C5 – distrib. temp inalta la butelie egalizare : Q=16,00 mc/h; h=1,6 mcol apa; PN 16
- P6 Pompa circuit C6 – aeroterme 1 : Q=36,08 mc/h; h=10,34 mcol apa; PN 16
- P7 Pompa circuit C7 – baterii-utileje : Q=72,71 mc/h; h=11,4 mcol apa; PN 16
- P8 Pompa recirculare ACM : Q=1,72 mc/h; h=9,8 mcol apa; PN 10
- P9 Pompa circulatie cazan1: Q=16 mc/h; h=1,7 mcol apa; PN10
- P10 Pompa de la distrib. joasa temp la schimbat caldura ACM : Q=17,2 mc/h; h=4,7 mcol apa; PN10
- P11 Pompa de la distrib. joasa temp la butelie egalizare : Q=16 mc/h; h=1,6 mcol apa; PN10
- P12 Pompa de la schimbat caldura ACM la vas tampon : Q=17,2 mc/h; h=5,2 mcol apa; PN10
- P13 Pompa de la butelie egalizare la aerotherme hala : Q=16 mc/h; h=7,9 mcol apa; PN10

- C1 Circuit 1 – Cantina+Wc hala 107kw
- C2 Circuit 2 – Distribuitor hala-administrativ; 300 kw
- C3 Circuit 3 ACM 600 l 176 Kw
- C4 Circuit 4 – Aerotherme 2 hala 230 kw
- C5 Circuit 5 – Aerotherme hala – recuperare caldura; 186 kw
- C6 Circuit 6 – Aerotherme 1 hala 839 kw
- C7 Circuit 7 – Baterii-utileje 1.691 Kw

Tur
Retur
Automatizare

Supapa de siguranta
Aerisitor automat
Clapet unic sens
Vana de amestec cu trei cai
Clapet de reglaj cu servomotor
Termo-manometru
Supapa de siguranta montata pe cazan
Filtru impuritati tip Y
Robinet cu sfera
Vana
Vana echilibrare hidraulica
Componenta de masurare a debitului
Robinet de golire